ROZPYLACZE **HYPRO**®

ROZPYLACZE IMPACT-PRO™

WYTRZYMAŁE ROZPYLACZE DO WYŻSZYCH CIŚNIEŃ ZE WZMOCNIONEJ STALI NIERDZEWNEJ

Równomierny oprysk płaskim strumieniem zapewnia jednolity obraz kropli

CECHY I ZALETY

Najwyższa wydajność zmywania i wydajny proces produkcyjny sprawiają, że rozpylacze Impact-Pro® oferują najwyższą wartość na rynku.

- Najwyższa wydajność: siła uderzenia do 16% wyższa w porównaniu z czołowymi markami konkurencji.
- Jednoelementowa konstrukcja: optymalizacja przepływu płynu minimalizująca turbulencje i zużycie rozpylacza.
- Wysoka trwałość: produkcja wyłącznie ze stali nierdzewnej 416.
- Standardowo dostępne kąty oprysku 0°, 15°, 25° i 40°. Na żądanie dostępne inne kąty.
- Gwint męski BSP lub NPT ¼" albo ⅛" o korpusie sześciokątnym umożliwia bezpieczny montaż bez ryzyka uszkodzenia otworu.
- Numer części trwale wygrawerowany z przodu rozpylacza umożliwia jego łatwą identyfikację także po włożeniu do uchwytu.
- Sprawna produkcja w Wielkiej Brytanii. Popularne rozmiary są dostępne w magazynie.
- Wycena zależy od wielkości zamówienia i stanowi odzwierciedlenie wydajności produkcji.

ZASTOSOWANIA

Rozpylacze Impact-Pro™ zapewniają wydajny oprysk o jednolitym obrazie, który pozwala na szybkie zmywanie i wydajniejszą pracę.

Przydatne do wszystkich zastosowań wymagających wysokiego ciśnienia, takich jak czyszczenie twardych powierzchni, mycie samochodów i pasów transmisyjnych, dezynfekcja pomieszczeń, czyszczenie odpływów, usuwanie graffiti, przetwarzanie żywności oraz usuwanie etykiet.

NATĘŻENIE PRZEPŁYWU ROZPYLACZY IMPACT-PRO™:

Nr ref. rozpylacza	Przepływ (l/min) przy ciśnieniu roboczym (bary)										
	15	20	30	40	50	60	70	80	100	150	200
02	1,77	2,04	2,50	2,88	3,22	3,53	3,81	4,08	4,56	5,58	6,45
025	2,21	2,55	3,12	3,60	4,03	4,41	4,77	5,10	5,70	6,98	8,06
030	2,65	3,06	3,75	4,32	4,84	5,30	5,72	6,12	6,84	8,38	9,67
035	3,09	3,57	4,37	5,05	5,64	6,18	6,67	7,14	7,98	9,77	11,28
04	3,53	4,08	4,99	5,77	6,45	7,06	7,63	8,16	9,12	11,17	12,89
045	3,97	4,59	5,62	6,49	7,25	7,95	8,58	9,17	10,26	12,56	14,51
05	4,41	5,10	6,24	7,21	8,06	8,83	9,54	10,19	11,40	13,96	16,12
055	4,86	5,61	6,87	7,93	8,86	9,71	10,49	11,21	12,54	15,35	17,73
06	5,30	6,12	7,49	8,65	9,67	10,59	11,44	12,23	13,68	16,75	19,34
065	5,74	6,63	8,12	9,37	10,48	11,48	12,40	13,25	14,82	18,15	20,95
07	6,18	7,14	8,74	10,09	11,28	12,36	13,35	14,27	15,96	19,54	22,57
075	6,62	7,65	9,36	10,81	12,09	13,24	14,30	15,29	17,10	20,94	24,18
08	7,06	8,16	9,99	11,53	12,89	14,13	15,26	16,31	18,24	22,33	25,79
085	7,50	8,66	10,61	12,25	13,70	15,01	16,21	17,33	19,38	23,73	27,40
09	7,95	9,17	11,24	12,97	14,51	15,89	17,16	18,35	20,51	25,13	29,01
10	8,83	10,19	12,48	14,42	16,12	17,66	19,07	20,39	22,79	27,92	32,24
11	9,71	11,21	13,73	15,86	17,73	19,42	20,98	22,43	25,07	30,71	35,46
12	10,59	12,23	14,98	17,30	19,34	21,19	22,89	24,47	27,35	33,50	38,68
13	11,48	13,25	16,23	18,74	20,95	22,95	24,79	26,50	29,63	36,29	41,91
14	12,36	14,27	17,48	20,18	22,57	24,72	26,70	28,54	31,91	39,08	45,13
15	13,24	15,29	18,73	21,62	24,18	26,48	28,61	30,58	34,19	41,88	48,35
16	14,13	16,31	19,98	23,07	25,79	28,25	30,51	32,62	36,47	44,67	51,58
18	15,89	18,35	22,47	25,95	29,01	31,78	34,33	36,70	41,03	50,25	58,02
20	17,66	20,39	24,97	28,83	32,24	35,31	38,14	40,78	45,59	55,83	64,47

Wartość ciśnienia: 70 barów

Elementy opcjonalne rozpylaczy Impact-Pro™:

GWINTY: BSP albo NPT o średnicy ¼ lub ⅛ cala.

KĄTY STANDARDOWE: 0°, 15°, 25° i 40° (mierzone przy ciśnieniu 70 barów). Na żądanie dostępne inne kąty.

NUMERY CZĘŚCI IMPACT-PRO™:

Typ:	Rozmiar gwintu:	Kąt oprysku:	Ref.:	Typ gwintu:
HP	1/4	np. 40	np. 04	BSP = BSP
HP	1/8			NPT = puste

Przykładowy numer części: HP1/4-4004-BSP.

WYMIARY ROZPYLACZY IMPACT-PRO™:

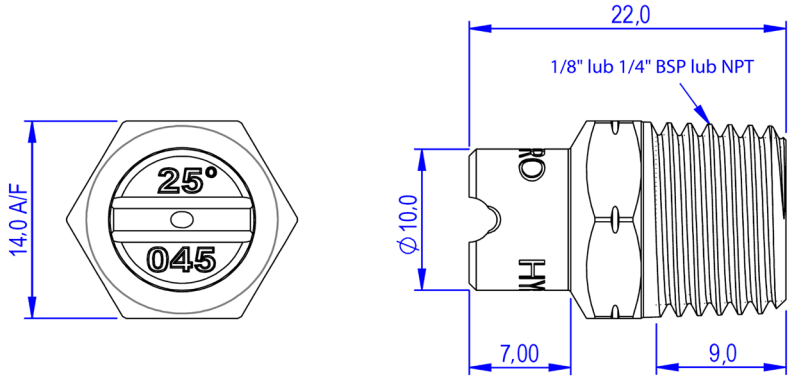

PENTAIR

WYNIKI TESTÓW SIŁY OPRYSKU:

Silny, jednolity oprysk to klucz do wysokiej wydajności czyszczenia. Oznacza on także redukcję ilości zużywanej wody. W testach porównawczych z zastosowaniem siatki składającej się z 1936 czujników rozpylacze wysokociśnieniowe Impact-Pro™ firmy Hypro zapewniły równomierny oprysk o największej sile.

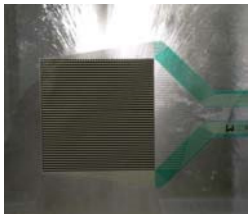

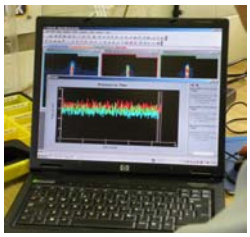

Matryca czujników była zamocowana pionowo w komorze testowej tak, by oprysk spływał po niej. Odległość od czujników została ustawiona tak, aby przy każdym rozpylaczu testowym uzyskać podobną szerokość strumienia. Przetestowano następujące rozpylacze: Albuz® UAS, Lechler® 602, Spraying Systems® PMEG i MEG oraz Impact-Pro™ firmy Hypro przy różnych natężeniach przepływu.

Każdy czujnik rejestrował 50 odczytów na sekundę. Opryski testowe były prowadzone przez 8 sekund. Łącznie oznaczało to 400 odczytów na każdy rozpylacz. Wyniki w postaci graficznej zostały przedstawione poniżej.

Aby zobaczyć film prezentujący działanie rozpylacza Impact-Pro™, należy wejść na stronę: www.highpressurenozzles.co.uk.

WYNIKI TESTÓW SIŁY OPRYSKU ROZPYLACZA IMPACT-PRO™:

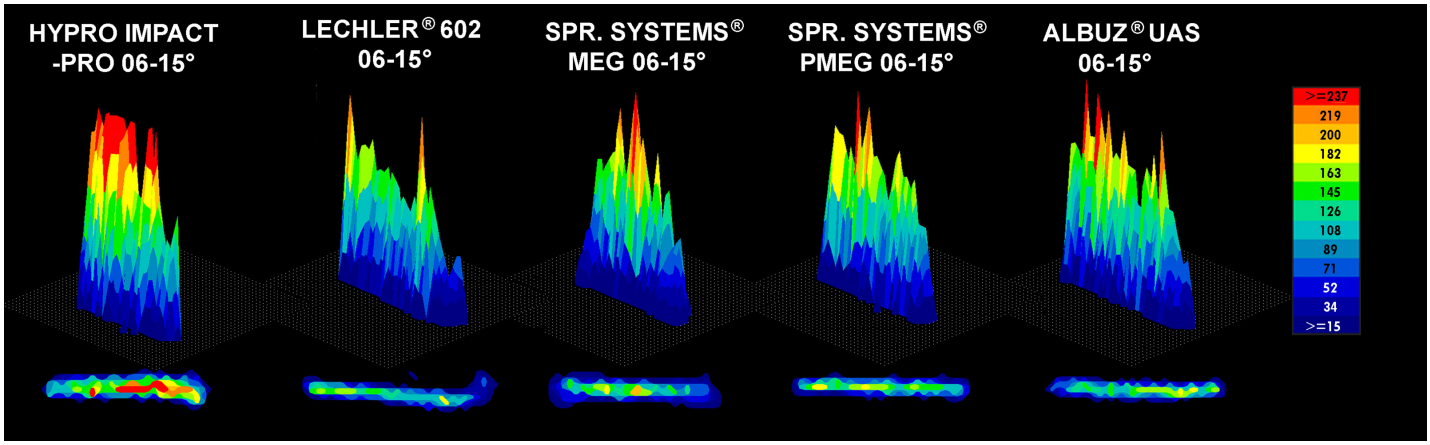

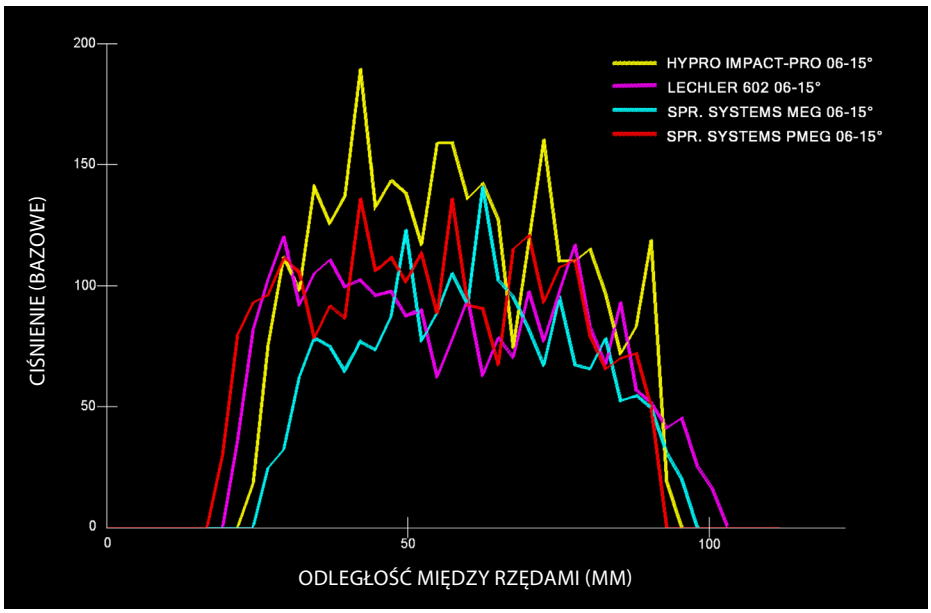

Powyższe wykresy pokazują siłę uderzenia dla każdego strumienia w formie 3D i 2D. Skala cyfrowa pokazuje względną siłę uderzenia.

Wykres po lewej stronie pokazuje skalę cyfrową przeliczoną na ciśnienie dla czterech rozpylaczy testowych.

ROZPYLACZE HYPRO®

ROZPYLACZE IMPACT-PRO™

Opracowane przez firmę Hypro rozpylacze Sudden Impact® zapewniają najwyższą jakość zmywania wysokociśnieniowego. Nasze rozpylacze pozwalają na szybkie zmywanie z minimalnym zużyciem wody. W dodatku ich wyższa trwałość pozwala na nawet pięciokrotnie dłuższą eksploatację niż w przypadku innych rozpylaczy obrotowych. Idealne rozwiązanie do trudnych zastosowań.

- Skupiony strumień wody o kącie 0°, który tworzy obraz obrotu o kącie 24° lub 30°.
- Precyzyjna konstrukcja maszynowa pozwala osiągnąć optymalną siłę uderzenia. Nawet 25% mniej zużywanej wody w testach porównawczych w myjniach samochodowych.
- Wzornik oprysku z węglika tungstenu ma bardzo wysoką odporność na pęknięcia i zużycie.
- Obudowa rozpylacza z litego brązu lub stali nierdzewnej 304.
- Żeński gwint ¼" (NPT lub BSP).

NATĘŻENIE PRZEPŁYWU ROZPYLACZY SUDDEN IMPACT®:

Rozmiar rozpylacza	Natężenie przepływu l/min przy ciśnieniu (bary)										
	50	60	70	80	90	100	120	140	160	180	200
2,0	3,21	3,51	3,80	4,06	4,30	4,54	4,97	5,37	5,74	6,09	6,42
3,0	4,83	5,29	5,71	6,11	6,48	6,83	7,48	8,08	8,64	9,16	9,66
3,5	5,66	6,20	6,70	7,16	7,59	8,00	8,77	9,47	10,12	10,74	11,32
4,0	6,45	7,07	7,63	8,16	8,66	9,12	9,99	10,80	11,54	12,24	12,90
4,5	7,24	7,94	8,57	9,16	9,72	10,24	11,22	12,12	12,96	13,74	14,49
5,0	8,07	8,84	9,55	10,21	10,83	11,42	12,51	13,51	14,44	15,32	16,15
5,5	8,87	9,71	10,49	11,21	11,89	12,54	13,74	14,84	15,86	16,82	17,73
6,0	9,66	10,58	11,43	12,22	12,96	13,66	14,96	16,16	17,28	18,33	19,32

NUMERY KATALOGOWE ROZPYLACZY SUDDEN IMPACT®:

Typ:	Kąt oprysku:	Materiał:	Rozmiar rozpylacza:	Gwint:
TUR3	24° lub 30°	B (brąz)	— np. 2,0	BSP
		S (stal nierdzewna)		NPT = puste

Przykładowy numer części: TUR324B-2.0BSP

WYMIARY ROZPYLACZY SUDDEN IMPACT®:

Kąt 24°:

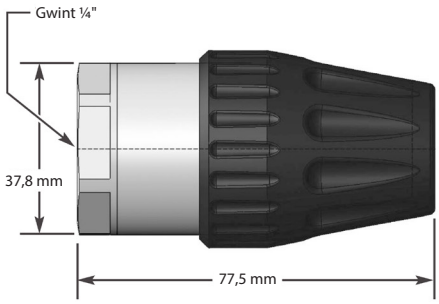

Kąt 30°:

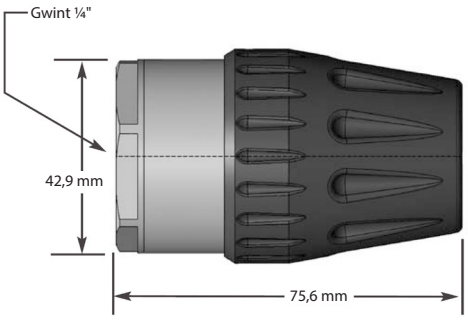

PENTAIR

HYPRO EU LIMITED

STATION ROAD, LONGSTANTON, CAMBRIDGE, CB24 3DS WIELKA BRYTANIA
TEL.: +48 661573258 FAKS: +44 (0)1954 260245 E-MAIL: INFO@HYPRO-EU.COM WWW.HYPRO-EU.COM WWW.ROZPYLACZE-HYPRO.COM

ZNAKI TOWAROWE I LOGO PENTAIR SĄ WŁASNOŚCIĄ FIRMY PENTAIR, INC. POZOSTAŁE MARKI LUB NAZWY PRODUKTÓW SĄ ZNAKAMI TOWAROWYMI LUB ZAREJESTROWANYMI ZNAKAMI NALEŻĄCYMI DO ICH WŁAŚCICIELI.
PONIEWAŻ PRZEZ CAŁY CZAS PRACUJEMY NAD ULEPSZANIEM NASZYCH PRODUKTÓW I USŁUG, ZASTRZEGAMY SOBIE PRAWO DO ZMIANY DANYCH TECHNICZNYCH BEZ WCZEŚNIEJSZEGO POWIADOMIENIA.
PENTAIR JEST FIRMĄ REALIZUJĄCĄ POLITYKĘ RÓWNYCH ZASAD ZATRUDNIANIA.
00-00000 00/00 © 2014 PENTAIR, INC. WSZELKIE PRAWA ZASTRZEŻONE.